CONFIGURAÇÃO DE PENAS P/ PLOTAGEM

COR		ESP.
1	07	0,1
2	07	0,2
3	07	0,3
4	07	0,4
5	07	0,5
6	07	0,6
7	07	0,25
8	07	0,09
9	07	0,15
140	140	0,15
162	162	0,15

DIMENSIONAL, VISTAS E ITEMIZAÇÃO – QDF–01

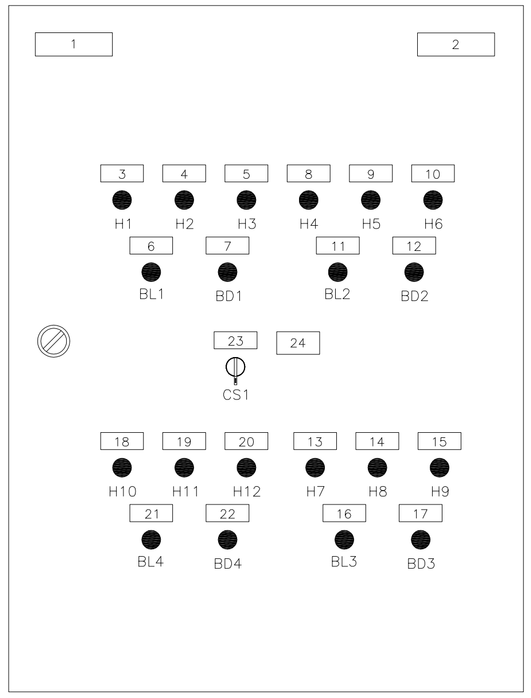

VISTA FRONTAL EXTERNA

ESCALA 1:5

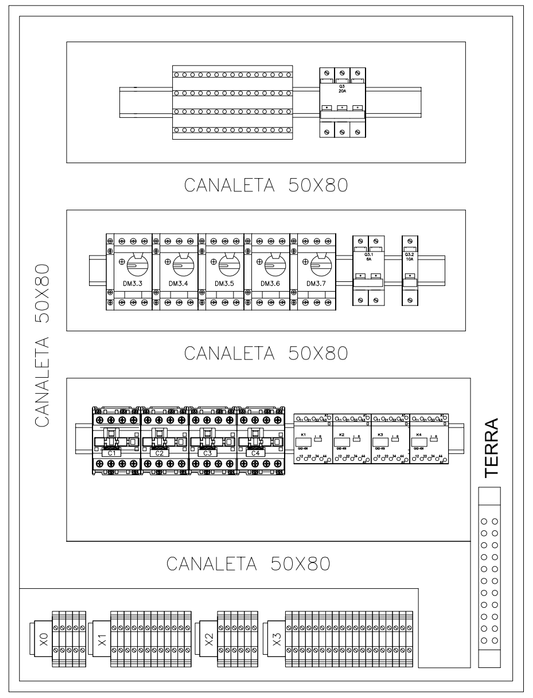

VISTA FRONTAL INTERNA

ESCALA 1:5

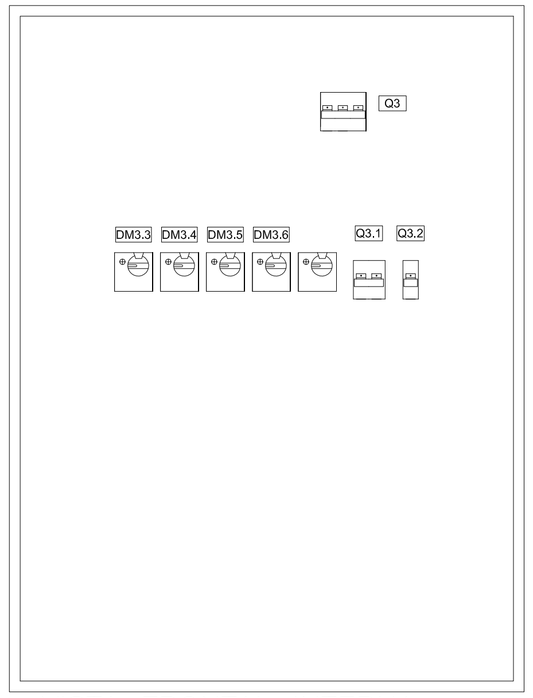

VISTA FRONTAL INTERNA (PLACA POLICARBONATO)

ESCALA 1:5

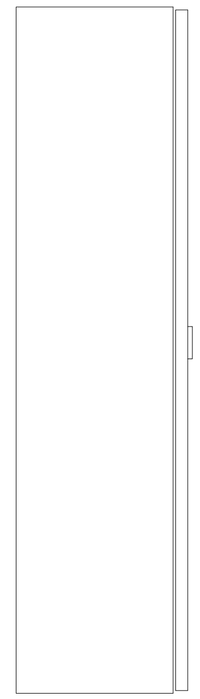

VISTA LATERAL

ESCALA 1:5

RÉGUA DE BORNES – QDF–01

RÉGUA X0					
TIPO LTVV	ENTRELEC				
BITOLA mm²	4,0mm2				
JUMPER	o	o	o	o	o
BORNE Nº	R	S	T	N	PE

ALIMENTAÇÃO EXTERNA

RÉGUA X1														
TIPO LTVV	ENTRELEC													
BITOLA mm²	1,5mm2													
JUMPER	o	o	o	o	o	o	o	o	o	o	o	o	o	o
BORNE Nº	1.1	1.2	1.3	1.4	1.5	1.6	1.7	1.8	1.9	1.10	1.11	1.12	1.13	

ENTRADAS DIGITAIS

RÉGUA X2				
TIPO LTVV	ENTRELEC			
BITOLA mm²	1,5mm2			
JUMPER	o	o	o	o
BORNE Nº	2.1	2.2	2.3	2.4

SAIDAS DIGITAIS

RÉGUA X3																						
TIPO LTVV	ENTRELEC																					
BITOLA mm²	2,5mm2																					
JUMPER	o	o	o	o	o	o	o	o	o	o	o	o	o	o	o	o	o	o	o	o	o	o
BORNE Nº	R	S	T	PE	R	S	T	PE	R	S	T	PE	R	S	T	PE	R	N	PE	R	N	PE

MISTURADOR FLUOR — MISTURADOR CAL 1 — MISTURADOR CAL 2 — MISTURADOR SULFATO 1 — EXAUSTOR SISTEMA DE CLORO GÁS — RESERVA

DETALHE PLAQUETAS

TIPO	TAMANHO (mm)	GRAVAÇÃO DIMENSÕES (mm)			GRAVAÇÃO QUANT. DIGITOS POR LINHAS	QUANT. LINHAS
	A x B	C	D	E		
1	17 x 37	5	30	3	12	3
2	25 x 30	10	25	3	4	2
3	15 x 40	5	35	3	14	2
4	17 x 60	4,5	55	3	14	3
5	20 x 50	5	55	3	14	3
6	25 x 90	5	80	3	28	3
7	50 x 120	10	110	3	17	2
8	50 x 200	12	180	3	17	3
9	35 x 90	5	80	3	28	5
10	17 x 37	10	30	3	5	1

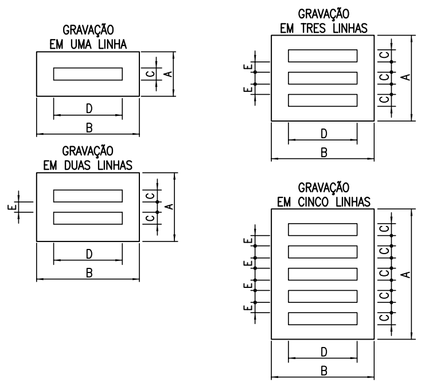

QUADRO DE CARGAS – QDF–01

EQUIPAMENTO : QUADRO DA SALA DE DOSAGEM - QDF - 01				TENSÃO NOMINAL : 220/127V				EQUIPAMENTO A MONTANTE : QUADRO DE DISTRIBUIÇÃO GERAL - QDG								CIRCUITO DE ALIMENTAÇÃO : 0.3								
CIRCUITO	FINALIDADE	POTÊNCIA ATIVA		TENSÃO NOMINAL (VOLTS)	Nº FASES	η (%)	FD	cosϕ	CORRENTE NOMINAL (A)	CORRENTE PROJETO (A)	DISJUNTOR (A)	CONDUTOR (mm²)			FASE A (VA)	FASE B (VA)	FASE C (VA)	CARGA INSTALADA			POT. DEMANDADA			
		VALOR	UNID.									FASE	NEUTRO	TERRA				ATIVA	REAT.	APAR.	ATIVA	REAT.	APAR.	
																		W	VAR	VA	KW	VAR	VA	
3.1	COMANDO	100,00	W	127,00	1,00	100,00	1,00	1,00	1,00	1,00	4,00	2,5	2,50	2,50	50,00	50,00		100,00	0,00	100,00	100,00	0,00	100,00	
3.2	MOTOR 1	245,33	W	220,00	3,00	61,00	1,00	0,61	1,73	2,16	1,6-2,5	2,50	-	2,50	219,77	219,77	219,77	402,19	522,45	659,32	402,19	522,45	659,32	
3.3	MOTOR 2	245,33	W	220,00	3,00	61,00	1,00	0,61	1,73	2,16	1,6-2,5	2,50	-	2,50	219,77	219,77	219,77	402,19	522,45	659,32	402,19	522,45	659,32	
3.4	MOTOR 3	245,33	W	220,00	3,00	61,00	1,00	0,61	1,73	2,16	1,6-2,5	2,50	-	2,50	219,77	219,77	219,77	402,19	522,45	659,32	402,19	522,45	659,32	
3.5	MOTOR 4	245,33	W	220,00	3,00	61,00	1,00	0,61	1,73	2,16	1,6-2,5	2,50	-	2,50	219,77	219,77	219,77	402,19	522,45	659,32	402,19	522,45	659,32	
3.6	RESERVA	245,33	W	220,00	3,00	61,00	0,00	0,61	0,00	0,00	1,6-2,5	2,50	-	2,50	219,77	219,77	219,77	402,19	522,45	659,32	0,00	0,00	0,00	
3	ALIMENTAÇÃO DO QDF-01	1326,67	W	220,00	3,00	-	0,81	0,63	7,08	8,86	20,00	6,00	6,00	6,00	1148,87	1148,87	1098,87	2110,93	2612,23	3358,54	1708,74	2089,79	2699,45	

LISTA DE PLAQUETAS

ITEM	TIPO	INSCRIÇÕES NA PLAQUETA LINHA 1	LINHA 2	LINHA 3	QTD.
1	3	CCM	220Vca	–	01
2	3	CASA DE	QUÍMICA	–	01
3	5	LIGADO	MOTOR 1	–	01
4	5	DESLIGADO	MOTOR 1	–	01
5	5	FALHA	MOTOR 1	–	01
6	5	LIGA	MOTOR 1	–	01
7	5	DESLIGA	MOTOR 1	–	01
8	5	LIGADO	MOTOR 2	–	01
9	5	DESLIGADO	MOTOR 2	–	01
10	5	FALHA	MOTOR 2	–	01
11	5	LIGA	MOTOR 2	–	01
12	5	DESLIGA	MOTOR 2	–	01
13	5	LIGADO	MOTOR 3	–	01
14	5	DESLIGADO	MOTOR 3	–	01
15	5	FALHA	MOTOR 3	–	01
16	5	LIGA	MOTOR 3	–	01
17	5	DESLIGA	MOTOR 3	–	01
18	5	LIGADO	MOTOR 4	–	01
19	5	DESLIGADO	MOTOR 4	–	01
20	5	FALHA	MOTOR 4	–	01
21	5	LIGA	MOTOR 4	–	01
22	5	DESLIGA	MOTOR 4	–	01
23	5	CHAVE	SELETORA	–	01
24	2	MANUAL	DESLIGADO	AUTOMÁTICO	01

NOTAS

1 – PLAQUETAS RETANGULARES DE 2,4mm DE ESPESSURA, EM PLÁSTICO LAMINADO NA COR PRETA INSCRIÇÃO EM BRANCO.

OPÇÕES PARA FIXAÇÃO:

- ☒ PLAQUETA APARAFUSADA
- ☐ PLAQUETA REBITADA
- ☐ PLAQUETA COLADA COM LOCTITE No. 454

LISTA DE MATERIAL

ITEM	TAG	DESCRIÇÃO	QUANT.
1	-	QUADRO ELÉTRICO NAS DIMENSÕES (800x600x200)mm, REF.123857 CEMAR.	1
2	Q3	MINI DISJUNTOR CX. MOLDADA TRIPOLAR TERMOMAGNÉTICO In=20A/CURVA C/ Icu=20kA (230Vca), ABB.	1
3	Q3.1	MINI DISJUNTOR CX. MOLDADA BIPOLAR TERMOMAGNÉTICO In=6A/CURVA C/ Icu=20kA (230Vca), ABB.	1
4	Q3.2	MINI DISJUNTOR CX. MOLDADA MONOPOLAR TERMOMAGNÉTICO In=10A/CURVA C/ Icu=20kA (127Vca), ABB.	1
5	DM3.3 - DM3.7	DISJUNTOR MOTOR TERMOMAGNÉTICO, MS116-4, In=2,5-4A, Icu=50kA, 230Vca, ABB.	5
6	C1-C4	CONTATOR TRIPOLAR AF12-30-10-13, BOBINA 220V, REF.1SBL157001R1310, ABB.	4
7	X0	BORNE PADRÃO - LINHA PARAFUSO - M4/6 REF.1SNA115116R0700, ABB.	6
8	X1-X3	BORNE PADRÃO - LINHA PARAFUSO - M2,5/5 REF.1SNA115486R0300, ABB.	38
9	-	BARRA RETANGULAR DE COBRE ELETROLÍTICO 3/8" x 3/16" DIM.(9,53x4,16x126)mm	2
10	-	TRILHO DIMM 35mm, 936604, CEMAR	2m
11	-	BLOCO DE DISTRIBUIÇÃO MODULAR TETRAPOLAR 100A FIXADO EM TRILHO DIMM 35mm, REF.04884, CEMAR.	1
12	-	CHAPA DE POLICARBONATO TRANSPARENTE ESPESSURA 4mm, 1m²	1
13	-	CANALETA TIPO "ABERTA" COM TAMPA EM PVC CINZA DIM. 50x30x2000mm (AxLxC) - VK 50030	2m
14	BL1-BL4	BOTÃO DE COMANDO METÁLICO 22MM 1NA VERDE, 220V, 60HZ, REF. M20BFR-G-1A, METALTEX	4
15	BD1-BD4	BOTÃO DE COMANDO METÁLICO 22MM 1NF VERMELHO, 220V, 60HZ, REF. M20BFR-R-1B, METALTEX	4
16	H3/H6 H9/H12	SINALEIRO LED, DIÂMETRO DE 22mm, 220 VCA AMARELO L20-DR2-Y, METALTEX.	4
17	H1/H4 H7/H10	SINALEIRO LED, DIÂMETRO DE 22mm, 220 VCA VERMELHO L20-DR2-R, METALTEX.	4
18	H2/H5 H8/H11	SINALEIRO LED, DIÂMETRO DE 22mm, 220 VCA VERDE L20-DR2-GP, METALTEX.	4
19	CS1	CHAVE SELETORA 2 POSIÇÕES, COM POSIÇÃO 0 ONSO21PB REF.1SCA022532R9610, ABB.	1
20	K1-K4	MINI CONTATOR AUXILIAR 2NA+2NF, COMANDO EM CA, 220V 4 A, K6-22Z-80, REF.GJH1211001R8022 , ABB.	4
21	F1-F12	FUSÍVEL 1A	12

ESTE DESENHO É PROPRIEDADE DA COMPANHIA ESPÍRITO SANTENSE DE SANEAMENTO – CESAN E NÃO PODE SER COPIADO SEM SUA AUTORIZAÇÃO.

NÚMEROS	TÍTULOS	Nº	LOCAL	DISCRIMINAÇÃO	DES.	DIV.	GER.	DATA
PRINCIPAIS DESENHOS DE REFERÊNCIA		REVISÃO						

CANCELA E SUBSTITUI O DESENHO NÚMERO:

CANCELADO E SUBSTITUÍDO PELO DESENHO NÚMERO:

CENTRO DE DOCUMENTAÇÃO

RECEBIDO: __/__/__

Nº DOC.: _____ ASS.: _____

APROVAÇÃO CESAN:

ASS.: _____ MATR.: _____

UNID.: _____ DATA: __/__/__

ESTA APROVAÇÃO NÃO ISENTA A CONTRATADA DE SUAS RESPONSABILIDADES LEGAIS.

EMITENTE: Etep Consultoria, Gerenciamento e Serviços

PROJETADO: ANDRE MIRANDA DAHER — CREA: 16142/D REGIÃO: ES

COORDENADOR: ARTUR AUGUSTO OLIVEIRA NEVES — CREA: 045302/D REGIÃO: RJ

DESENHO: Andre Miranda Daher

Nº DES. PROJETISTA: 0876.DS.046.E.0012/00

DATA: 15 / 06 /2012

RESPONSÁVEL TÉCNICO: ENGº ARTUR AUGUSTO OLIVEIRA NEVES

CREA: 045302/D REGIÃO: RJ ART Nº 920110020948 DATA: 22/02/2011

EMISSÃO CESAN	DATAS
PROJETADO:	
CREA:	
DESENHADO:	
VERIFICADO: ENGº WELINGTON LIMA	
DIVISÃO: ENGº NESTOR GORZA JUNIOR	
GERÊNCIA: ENGº DOUGLAS OLIVEIRA COUZI	

CESAN

MUNICÍPIO: STA MARIA JETIBÁ | DISTRITO: | BAIRRO: SEDE

NOME DO EMPREENDIMENTO: AMPLIAÇÃO DO SISTEMA DE ABASTECIMENTO DE ÁGUA DE SANTA MARIA JETIBÁ

TÍTULO: ETA SANTA MARIA DE JETIBÁ

PROJETO ELÉTRICO – CASA DE QUÍMICA

QUADRO DA SALA DE DOSAGEM – QDF–01

ESCALA:	FOLHA:	Nº CESAN	REV:
INDICADA	05 / 06	0–000–000–00–0–XX–0000	00